Thermisch getrennter Anschluss an eine Decke

Stahlbetonplatte mit Aufbau

Einschaliges Mauerwerk mit Wärmedämmverbundsystem

Detail Tür barrierefrei

Juli 2014

DCIK 03-07-TBF | M 1:10

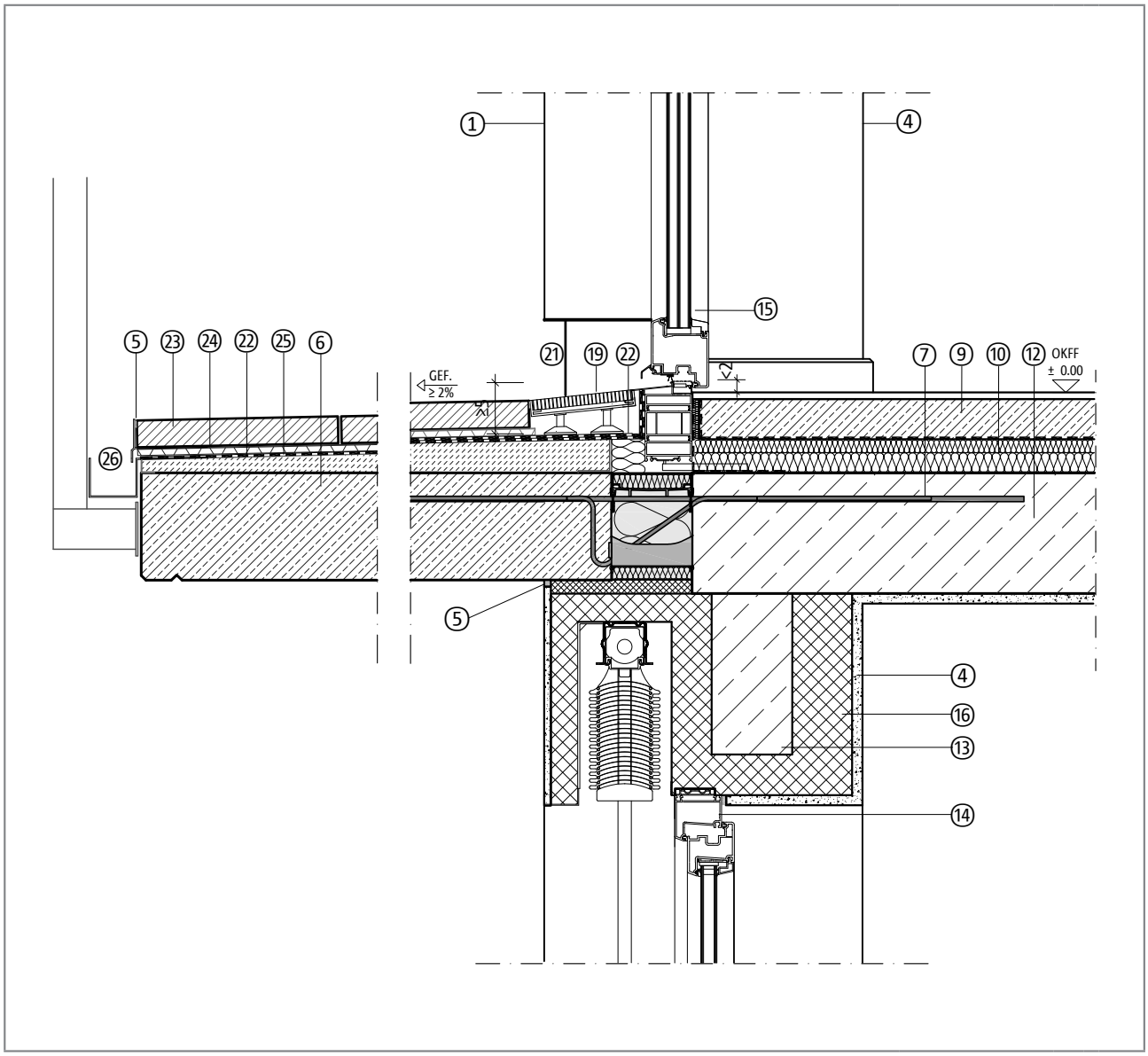

	Bauteil, exemplarisch	d [mm]	λ [W/mK]		Bauteil, exemplarisch	d [mm]	λ [W/mK]
①	Aussenputz, zweilagig mit Gewebe	10	0,700	⑩	Trittschall- und Wärmedämmung	50	0,040
②	Wärmedämmung, geklebt	200	0,035	⑫	Stahlbetondecke	180	2,300
③	Mauerwerk	240	0,560	⑯	Rollladenkasten	365	0,320
④	Innenputz	10	0,700	㉒	Abdichtung	-	-
⑤	Fugendichtband	-	-	㉓	Plattenbelag (mit Fixiermörtel)	45	2,300
⑥	Stahlbetonplatte	> 160	2,300	㉔	Drainmatte mit Trennlage	8-16	-
⑦	Schöck Isokorb® KXT 50	120	0,139	㉕	Gefälleverbundestrich	> 40	-
⑨	Anhydridestrich mit Bodenbelag	70	0,700	㉖	Randabschluss, Rinne	-	-

Hinweis: Dieses Detail ist ein allgemeiner, unverbindlicher und schematischer Planungsvorschlag. Anwendbarkeit und Vollständigkeit sind vom Planer eigenverantwortlich zu prüfen und auf die örtlichen Gegebenheiten abzustimmen. Die jeweiligen technischen Vorgaben in Merkblättern, Verarbeitungsrichtlinien, Systemzulassungen und DIN-Vorschriften sind zu beachten.