Thermisch getrennter Anschluss an eine Decke

Stahlbetonplatte mit Aufbau
Einschaliges Mauerwerk
Detail oben Tür / unten Wand

Dezember 2015
DCIK 27-03-TW | M 1:10

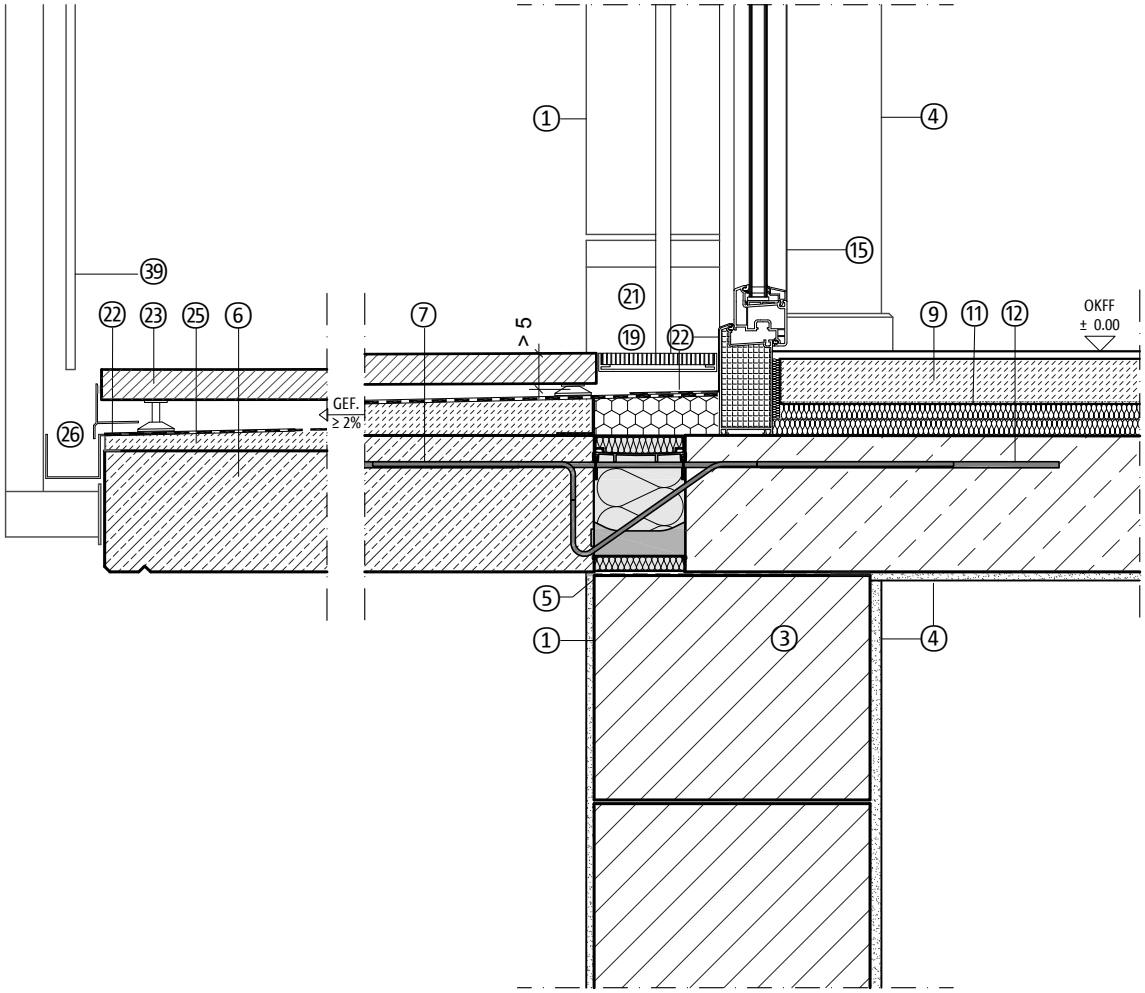

	Bauteil, exemplarisch	d [mm]	λ [W/mK]		Bauteil, exemplarisch	d [mm]	λ [W/mK]
①	Mineralischer Leichtputz	20	0,060	⑫	Stahlbetondecke	180	2,300
③	monolithisches Mauerwerk	365	0,070	⑮	Fenster, Fenstertüren, Türen	-	-
④	Gips- Kalkputz	15	0,070	⑲	Gitterrost	-	-
⑤	Dauerelastische Fuge, Anputzprofil	-	-	㉑	Alublech, gekantet	-	-
⑥	Stb-Fertigteil, WU-Beton	> 160	2,300	㉒	Abdichtung	-	-
⑦	Schöck Isokorb® KXT 50	120	0,139	㉓	Plattenbelag aufgeständert	-	-
⑨	Bodenbelag auf Estrich mit Trennlage	70	0,700	㉕	Gefälleverbundestrich	-	-
⑪	Trittschall- und Wärmedämmung	40	0,035	㉖	Randabschluss, Rinne	-	-

Hinweis: Dieses Detail ist ein allgemeiner, unverbindlicher und schematischer Planungsvorschlag. Anwendbarkeit und Vollständigkeit sind vom Planer eigenverantwortlich zu prüfen und auf die örtlichen Gegebenheiten abzustimmen. Die jeweiligen technischen Vorgaben in Merkblättern, Verarbeitungsrichtlinien, Systemzulassungen und DIN-Vorschriften sind zu beachten.